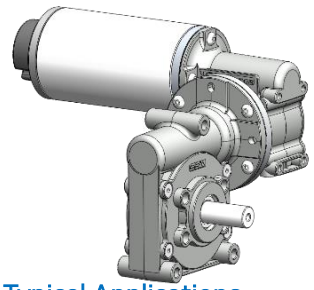

SW63+SW80 Series

Output : 90W (with SD63)

Double worm DC Geared motors

Weight : 90W : 4.2Kg(Approx)

Typical Applications

자동문, 의료기기, 자판기, 게임기,
자동화장비, 기타장비

- 출력축 스핀들 볼베어링 사용
- 출력축 스핀들 ø10mm ~ ø15mm 선택 가능
- 감속기 순간 최대 허용 토오크 350Kgf.cm(M1.5)
- 사용 온도 범위 : -20℃ ~ + 60℃
- 스핀들 방향 : 왼쪽, 오른쪽, 양쪽
- 고객의 요청에 의한 스핀들 사양 변경 가능

Specification (with SD63X90W DC Motors)

Motor Type & Speed (Lengths "L1")	Output [W]	Voltage [VDC]	Ratio [SW63+SW80]	No Load		at Rated Load			Stall	
				Speed [r/min]	Current [A]	Speed [r/min]	Current [A]	Torque [Kgf.cm]	Current [A]	Torque [Kgf.cm]
SD63X90 3100pm (124mm)	90	24	84	37	1.3	28	5.1	135	32.8	350
			150	20	1.3	16	5.1	207	32.8	350
			360	8.6	1.3	6.6	5.1	250	32.8	350
			540	5.7	1.3	4.4	5.1	250	32.8	350
			720	4.3	1.3	3.3	5.1	250	32.8	350
		CE	1080	2.8	1.3	2.2	5.1	250	32.8	350
			2160	1.4	1.3	1.1	5.1	250	32.8	350
		40	84	37	0.8	28	2.9	132	32.8	350
			150	20	0.8	16	2.9	203	32.8	350
			360	8.6	0.8	6.6	2.9	250	32.8	350
			540	5.7	0.8	4.4	2.9	250	32.8	350
			720	4.3	0.8	3.3	2.9	250	32.8	350
		CE	1080	2.8	0.8	2.2	2.9	250	32.8	350
			2160	1.4	0.8	1.1	2.9	250	32.8	350
		90	84	37	0.3	28	1.5	131	32.8	350
			150	20	0.3	16	1.5	235	32.8	350
			360	8.6	0.3	6.6	1.5	250	32.8	350
			540	5.7	0.3	4.4	1.5	250	32.8	350
			720	4.3	0.3	3.3	1.5	250	32.8	350
			1080	2.8	0.3	2.2	1.5	250	32.8	350
			2160	1.4	0.3	1.1	1.5	250	32.8	350

- 출력축 Spindle는 비열처리를 기준으로 생산되며 사용자 요구에 의한 열처리 추가가 가능합니다.
- 출력 기어박스 모듈 M1.5 사용시 순간 최대 허용 Torque는 350Kgf.cm입니다.
- 본 표준형 외에 필요에 따라 특주품으로 개발 가능합니다.

Spindle Direction

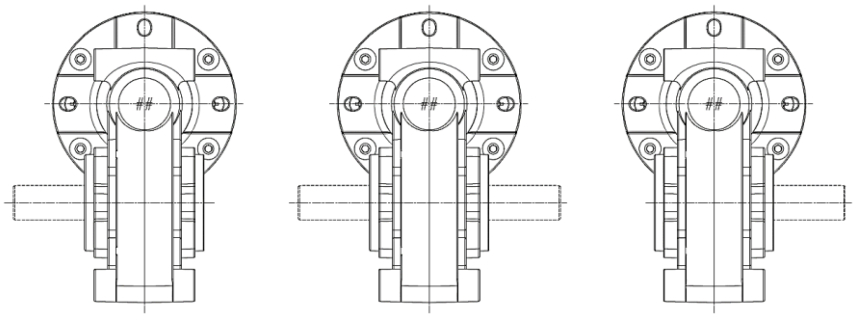

Left　　Both sides (double)　　Right

- 출력축 End Play : Max. 0.5mm
- 출력축 볼베어링 사용 (오른쪽) : 6202ZZ(Ø15)
  (왼쪽) : 6202ZZ(Ø15)
- 기어 소음 : Max. 65dB
  (정격전압으로 구동시 "A" 스케일일로 측정 단, 암소음 25dB이하 일 것.)

SW63+SW80 Series

Output : 90W (with SD63)

Double worm DC Geared motors

Dimensions

Unit : mm

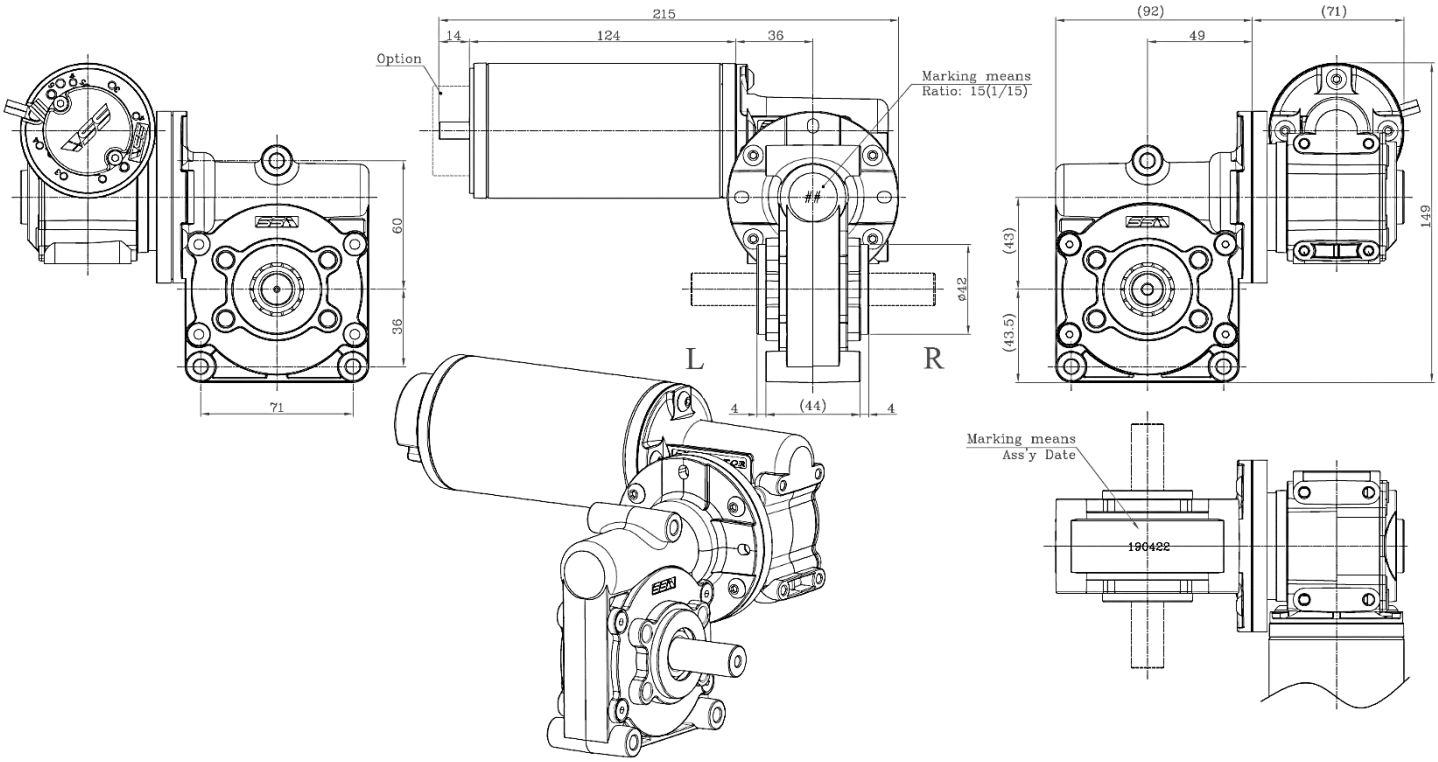

Position of Motor

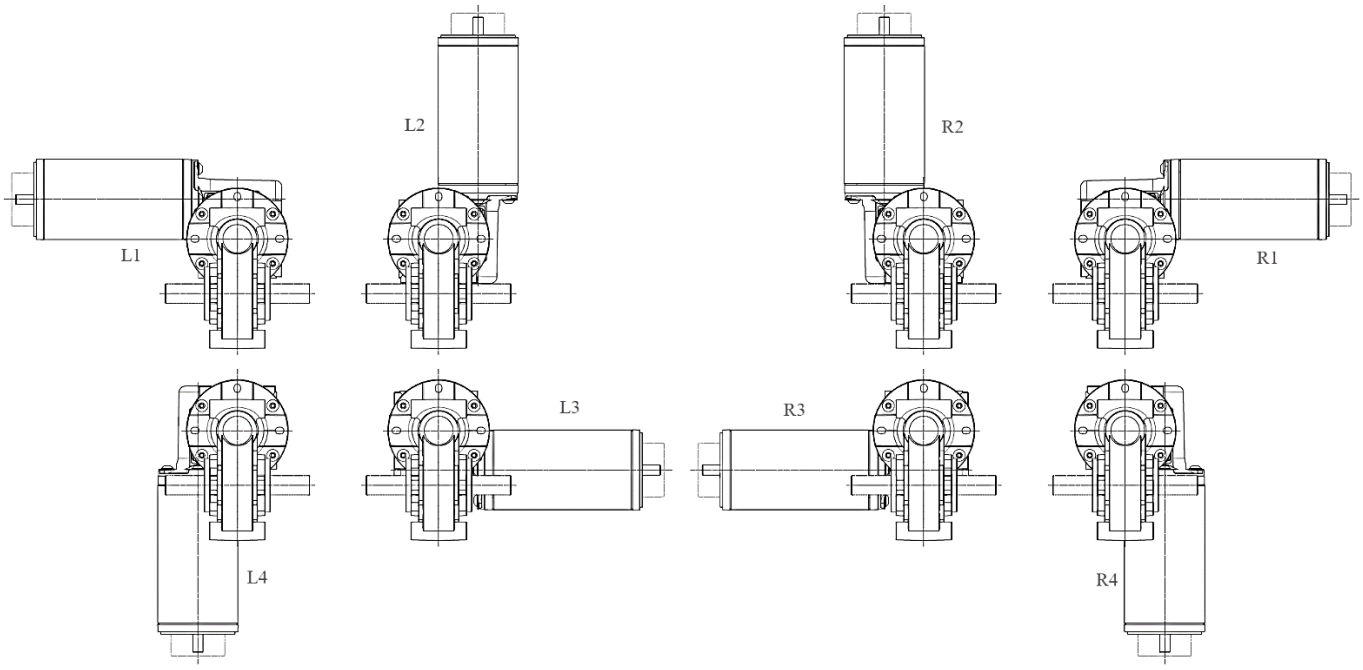

■ Option

ME Encoder	SOE Encoder	Brake "A"	Brake "B"
ME1 ME8 ME12	SOE42-100 SOE42-500	MG24	MX24

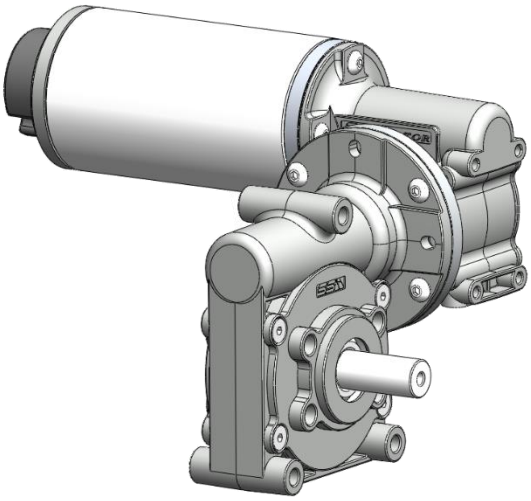

■ 추가 옵션 사항

- 웜힐 기어 재질 변경(아세탈 → 황동)
- 저소음용 감속기 제작 (소음 : Max. 50dB)
  씰링 구조로 소음치 최소화 (사용 그리스 변경, 외부 구조 변경 없음.).
- 추가 옵션 사항에 관해서는 영업 담당자와 별도로 상담하시기 바랍니다.